精度測定検査表

Examination for precision list

メーカー	静岡鉄工	年式	1995年製	バーコード	H013510
型式	VHR-AF	当社評価		測定者	山口	アシスタント	

振り回し(300ピッチ)

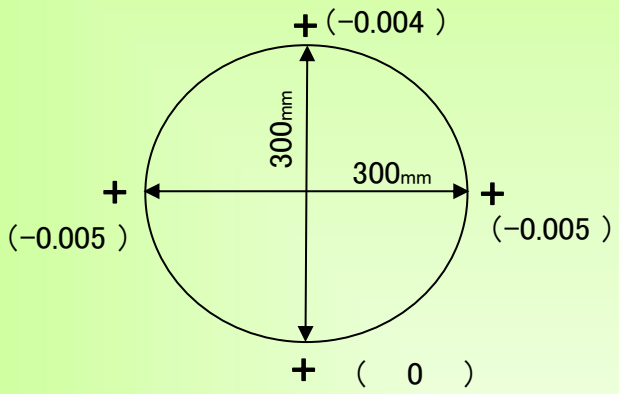

主軸振れ

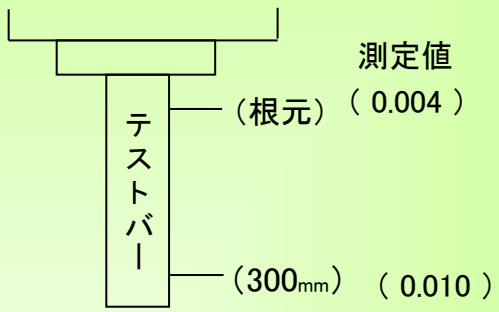

直角度

【Y Z】測定値 (0.010)　【X Z】測定値 (0.006)　【X Y】測定値 (0.004)

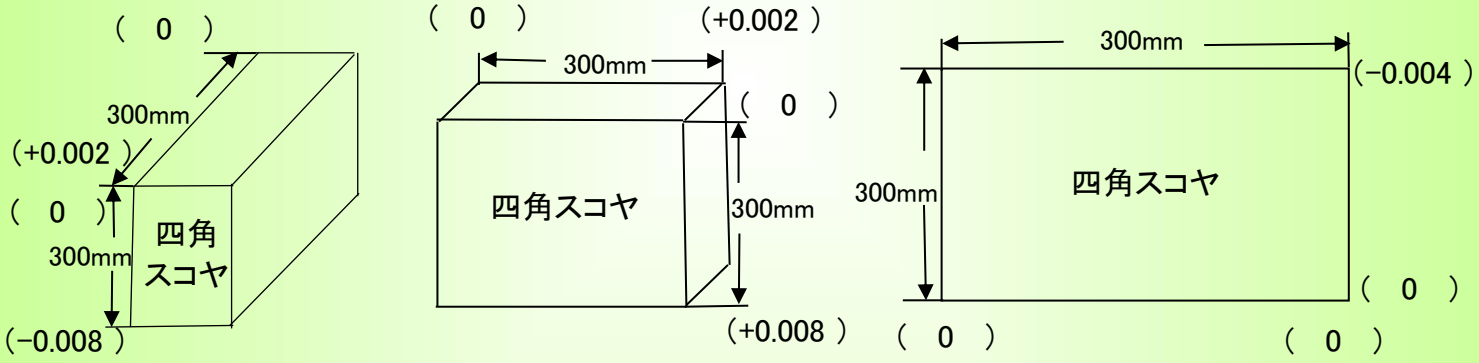

上面精度
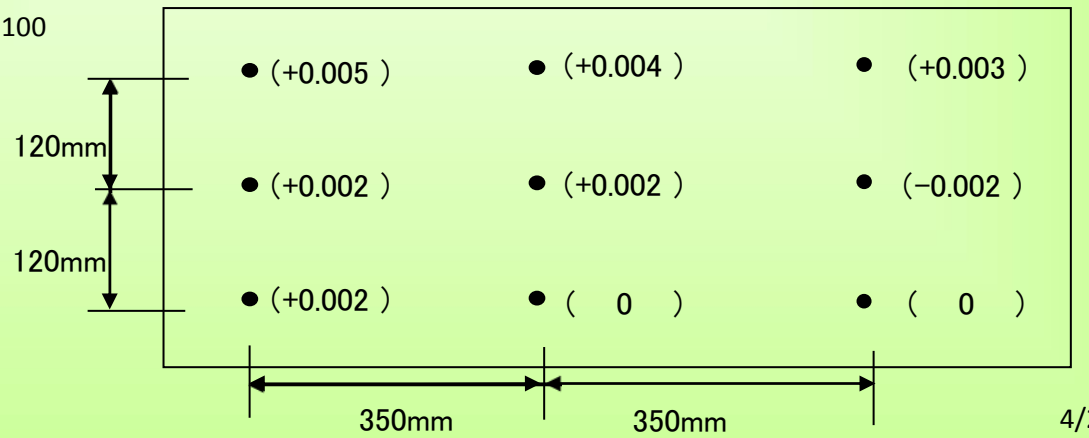
※テーブルサイズ　280×1100