精度測定検査表

Examination for precision list

メーカー	ヤマザキマザック	管理番号	P5271
型式	VCN-410A		

精度評価		コメント
Ⓐ	0 ～0.02㎜	精度良好です。
B	0 ～0.03㎜	
C	0 ～0.04㎜	
D	0 ～0.05㎜	

振り回し（300ピッチ）

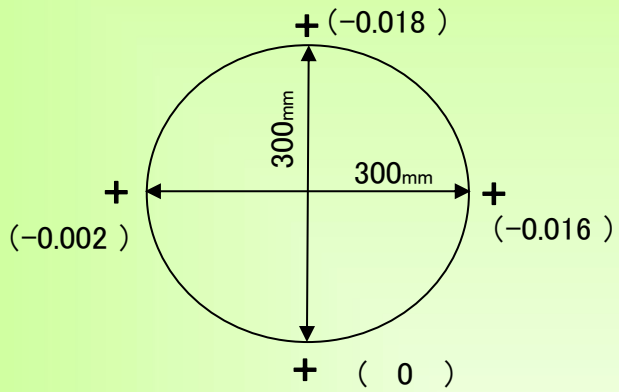

主軸振れ

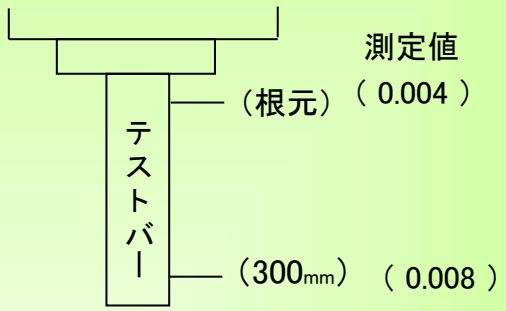

直角度

【Y Z】測定値 (0.008)　【X Z】測定値 (0.004)　【X Y】測定値(0.012)

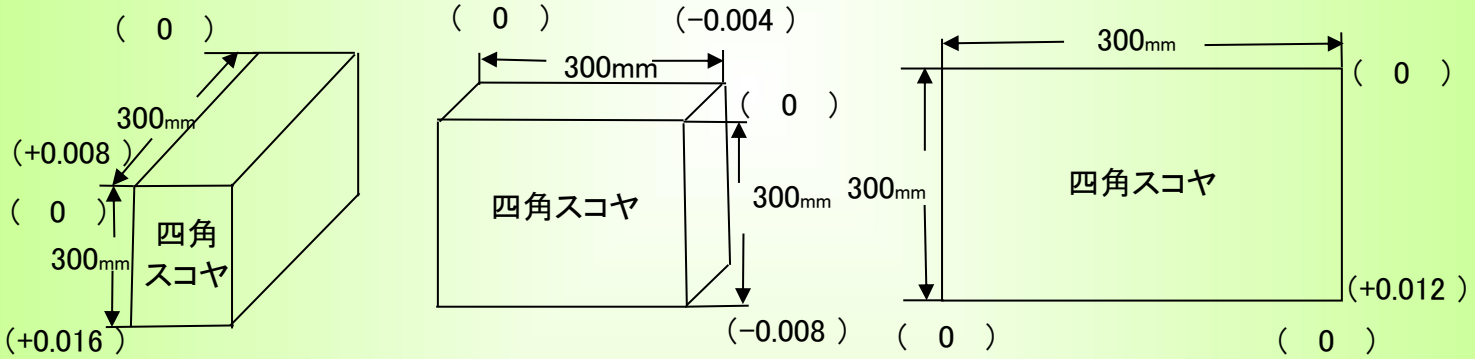

上面精度

※テーブルサイズ　410×900
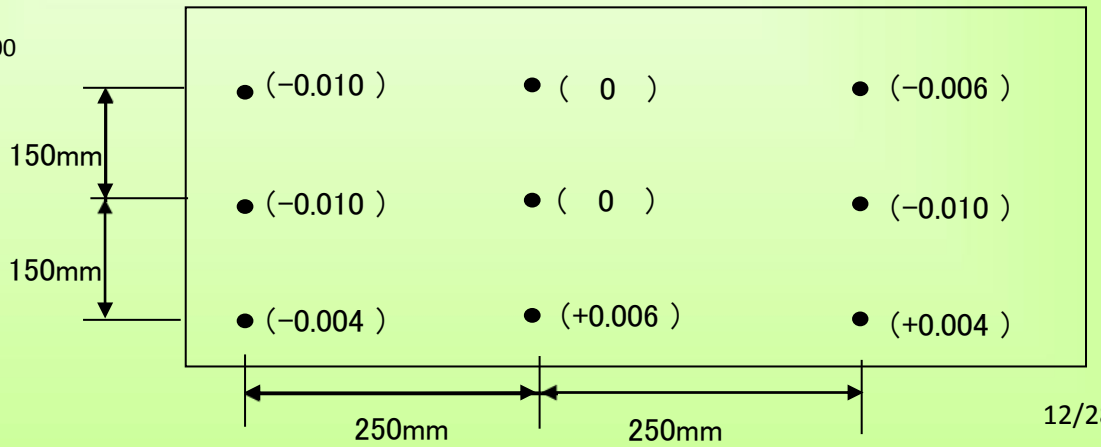
テーブル上面の平行度		
500以下	0.020	○
500を超え800以下	0.025	
800を超え1250以下	0.030	
1250を超え2000以下	0.040